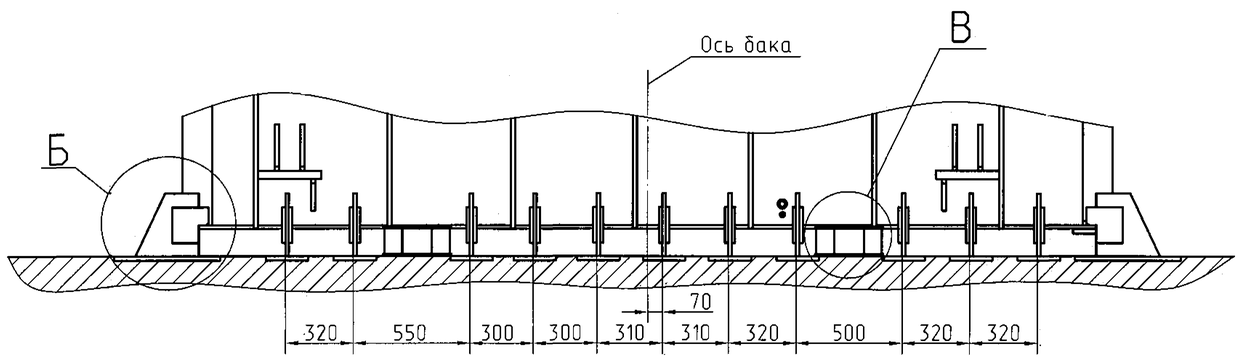

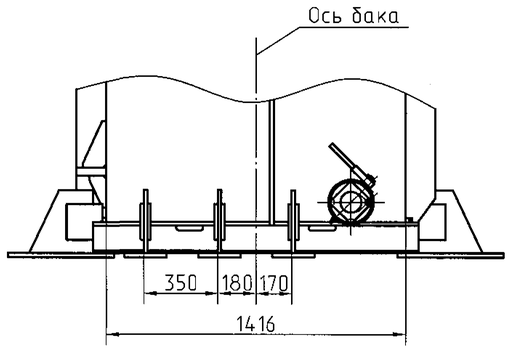

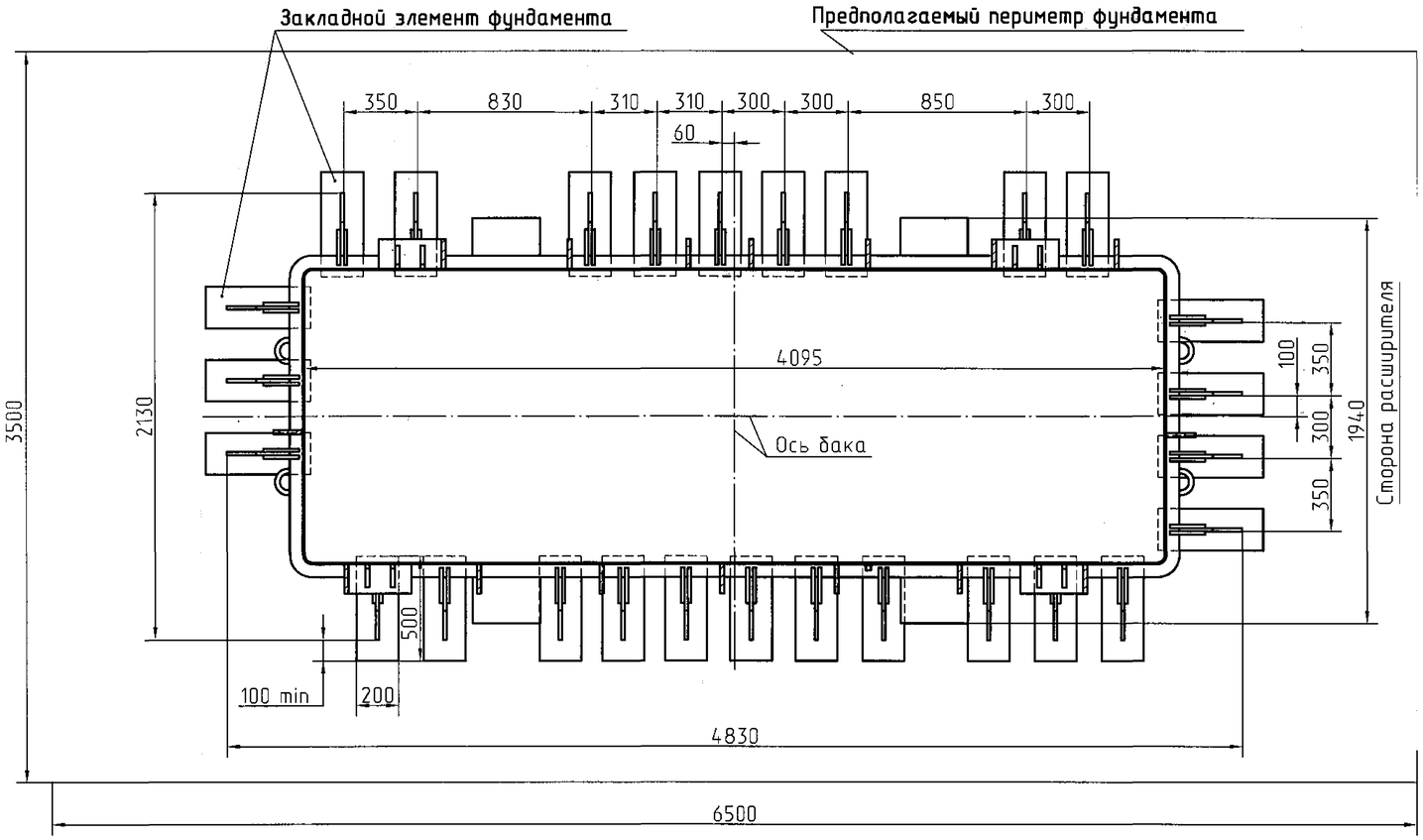

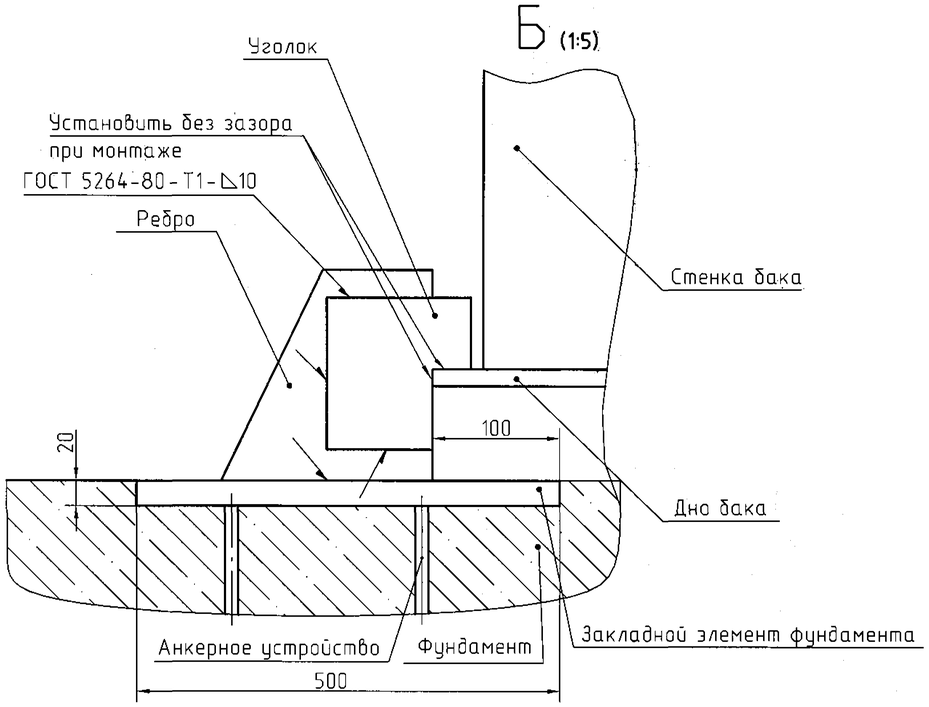

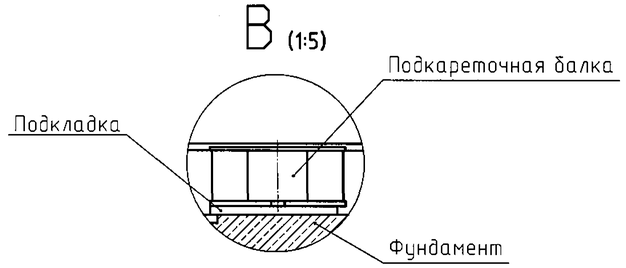

Расчетные сейсмические воздействия

Fx = Fy, Н	Fz , Н	Mx , Н* м	My , Н* м
$369*10^3$	$258,3^3*10$	$391*10^3$	$819*10^3$

Расчетные ускорения по ГОСТ 17516.1-90 для 9 баллов по шкале MSK:
а) в горизонтальном направлении - 0,5 g;
б) в вертикальном направлении -0.35 g.

Изм	Лист	N докум.	Подп.	Дата	1ЭТ.538.010-03 ГЧ	Лист 2

Формат А2

Инв. № подл.	Подп. и дата	Взам. инв.№	Инв.№дубл.	Подп. и дата
44949	[signature]			